ФД.56Б.617.03.002

Ra 6,3 (√)

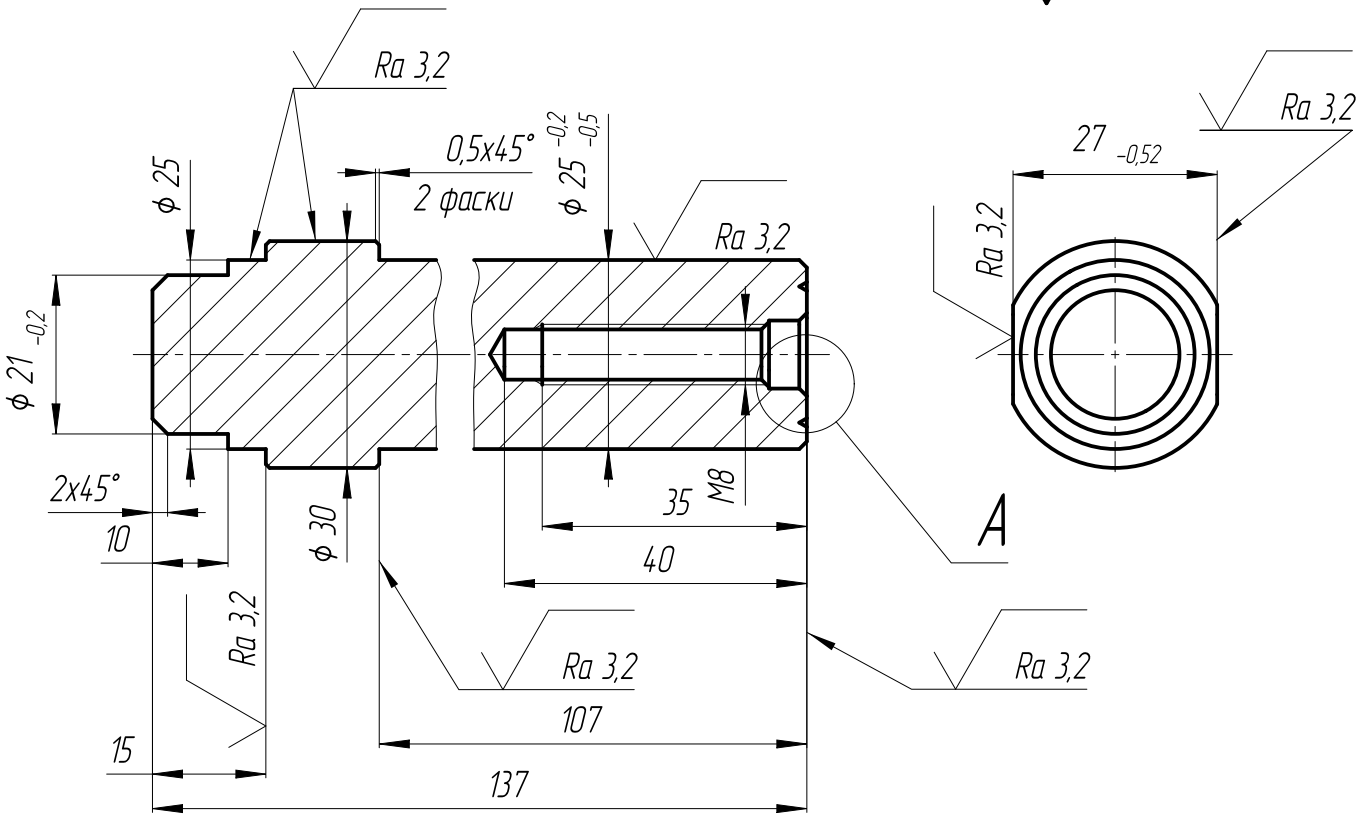

A(4:1)

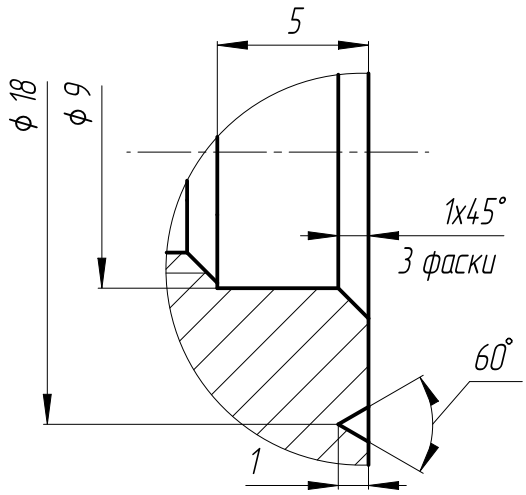

Общие допуски по ГОСТ 30893.1-2002: H14, h14, ± IT14/2.

Изм.	Лист	№ докум.	Подп.	Дата
Разраб.		Вильдеев А.В.		06.03.2013
Пров.		Абросов А.Н.		06.03.2013
Т.контр.				
Рук.		Саленок В.В.		06.03.2013
Н.контр.		Потапова Н.В.		06.03.2013
Утв.				

ФД.56Б.617.03.002

Толкатель

Лит.	Масса	Масштаб
И	0,53	1:1

Лист | Листов 1

Сталь 12Х18Н10Т ГОСТ 5632-72

ФЦЯРБ

Перв. примен. | Справ. № | Подп. и дата | Инв. № дубл. | Взам. инв. № | Подп. и дата | Инв. № подл. 01797/

Копировал | Формат А4